CATALOGUE

CATALOGO

CATALOGUE

KATALOG

CATALOGO

ASTORE

A.V.F. ASTORE VALVES AND FITTINGS S.r.l.

COMPRESSION FITTINGS

GIUNTI A COMPRESSIONE

RACCORD À COMPRESSION

KLEMMVERBINDUNGEN

JUNTAS DE COMPRESION

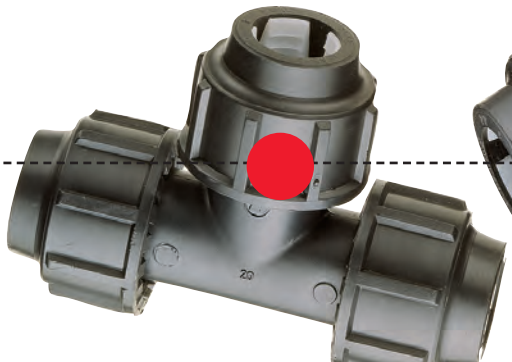

Box

Box Type	Dimensions
B	60x30x40 cm
C	40x30x30 cm

GENERAL CHARACTERISTICS

DESCRIPTION
Astore PP compression fittings are joints for PE pipes dedicated to water adduction systems. They can be used both in irrigation field and drinking water systems

RANGE
Astore joints range includes a large number of items apt to satisfy a very wide range of plant engineering installation requirements.
The joints range leaves from D.16 mm up to D.110 mm.
The joints provided with threads have a metal reinforcement on the external part of the thread, leaving from R. 1 1/4".

MATERIALS
Body and nut in polypropylene black co-polymer, clinching ring in white POM resin, O-ring in NBR, reinforcement ring in AISI 430.

REFERENCE STANDARDS
Astore compression joint is manufactured in compliance with the requirements of standards ISO 3458, ISO 3459, ISO 3501, ISO 3503, ISO 14236, DIN 8076-3, UNI 9562, UNI 9561, BS 5114/75.The joints can be installed on PE pipes which are in compliance with standards ISO 3607, DIN 8072, DIN 8074, UNI 10910. The threaded versions are manufactured in compliance with standard ISO 7/1.

PRESSURE RATING TO 20°C
16 bar from D.16 mm up to D. 63 mm, 10 bar from D.75 mm up to D.110 mm.

Astore is an ISO 9001 certified company, certificate N° 354.

Astore is member of the Irrigation Association (IA).

Astore compression fittings are approved by DVGW.

CARATTERISTICHE GENERALI

DESCRIZIONE
I giunti a compressione in PP astore sono raccordi di collegamento per tubi in PE dedicati agli impianti per il trasporto acqua. Utilizzabili sia nel segmento irriguo, sia negli impianti d'acqua potabile e da potabilizzare.

GAMMA
La gamma dei giunti astore prevede numerose figure atte a soddisfare le più svariate esigenze impiantistiche dell'installatore.
Le dimensioni del giunto partono da D. 16 mm fino a D 110 mm.
I giunti provvisti di filettatura prevedono a partire da R. 1.1/4" un rinforzo metallico sulla parte esterna della filettatura.

MATERIALI
Corpo e ghiera in polipropilene copolimero nero, anello di graffaggio in resina acetalica bianca, guarnizione toroidale in NBR, anello Di rinforzo in aisi 430. Flange metalliche (art. 520) fe 360, zincato.

NORME DI RIFERIMENTO
Il giunto a compressione astore è realizzato secondo le prescrizioni delle norme ISO 3458, ISO 3459, ISO 3501, ISO 3503, ISO 14236, DIN 8076-3, UNI 9562, UNI 9561, BS 5114/75.
Il giunto può essere installato su tubazioni in PE che seguono le norme ISO 3607, DIN 8072, DIN 8074, UNI 10910.
Le versioni provviste di filettatura sono realizzate secondo la norma ISO 7/1.

PRESSIONI DI ESERCIZIO
A 20°C dal D 16 mm al D. 63 mm 16 bar, dal D 75 mm a D 110 mm 10 bar.

Astore è un'azienda accreditata di certificato ISO 9001 (N° 354).

Astore è membro dell'Irrigation Association (IA).

I giunti a compressione astore sono approvati DVGW.

CARACTÉRISTIQUES GÉNÉRALES

DESCRIPTION
Les joints à compression en PP astore sont des raccords de liaison pour tuyaux en PE utilisés dans les systèmes de transport d'eau. Les joints peuvent être utilisés soit pour les circuits d'eau potable ou à rendre potable que pour les reseaux d'irrigation.

GAMME
La gamme des joints astore prevoit de nombreux produits aptes a satisfaire les exigences des installateurs.
Les dimensions vont du diam. 16 mm au diam. 110 mm.
Concernant les joints taraudes, à partir de R. 1.1/4",. Il est prevu un renforcement métallique sur la partie extérieure des filets.

MATÉRIAUX
Le corps et la douille sont en polypropylène noir, la bague d'agrafage en résine acétal blanche, les joints de garniture en NBR, la bague de renforcement en acier inox aisi 430. Brides en acier zingue (art. 520).

NORMES DE RÉFÉRENCE
Les joints à compression astore sont réalisés selon les normes ISO 3458, ISO 3459, ISO 3501, ISO 3503, ISO 14236, DIN 8076-3, UNI 9562, UNI 9561, BS 5114/75.
Ces joints peuvent être montes dans des tuyauteries pe conformes aux normes ISO 3607, DIN 8072, DIN 8074, UNI 10910.
Les versions filetées et taraudees sont réalisées conformément à la norme ISO 7/1.

PRESSIONS D' EXERCISE
A 20°C du D. 16 mm àu D. 63 16 bars, du D.75 mm àu D. 110 mm 10 bars.

Astore a obtenu la certification ISO 9001 (N° 354).

Astore fait parte de l'Association d'Irrigation

Les raccords à compression astore sont approuvés DVGW.

ALLGEMEINE EIGENSCHAFTEN

BESCHREIBUNG
Die Druckanschlüsse aus Polypropylen von Astore sind Verbindungsstücke für Rohre aus Polyethylen, die in Wasser durchlaufanlagen eingesetzt werden. Sie sind sowohl im Bewässerungsbereich, als auch für Trinkwasser- Bereitungsanlagen einsetzbar.

PRODUKTPALETTE
Die Produktpalette der Anschlüsse von Astore umfassen zahlreiche Typen, die den unterschiedlichsten Anforderungen hinsichtlich der Anlage oder der Installation gerecht werden.
Die Durchmesser der Anschlüsse reichen von 16 mm bis zu 110 mm.
Die Gewindeanschlüsse haben ab einem Durchmesser von 1 1/4" eine Metallverstärkung auf der Außenseite des Gewindes.

MATERIALIEN
Körper und Überwurfmutter sind aus schwarzem Polypropylen Copolymer, der Klemmring ist aus weißem Acetatkunstharz, die ringförmige Dichtung aus NBR, der Verstärkungsring aus AISI 430. Der Flansch (Art. 520) Aus Chromstahl.

NORM VORSCHRIFTEN
Der Druckanschluß von Astore wird unter Einhaltung der vorschriften folgender Normen hergestellt: ISO 3458, ISO 3459, ISO 3501, ISO 3503, ISO 14236, DIN 8076-3, UNI 9562, UNI 9561, BS 5114/75.
Der Anschluß kann an Rohren aus Polyethylen, die den Normen ISO 3607, DIN 8072, DIN 8074, UNI 10910 entsprechen, angebracht werden.
Die Gewinde Ausführungen entsprechen der Norm ISO 7/1

DRUCK BEI INBETRIEBNAHME
Bei 20°c von Durchmesser 16 mm bis Durchmesser 63 mm: 16 Bar, von Durchmesser 75 mm bis Durchmesser 110 mm: 10 Bar.

Die Firma Astore ist nach ISO 9001 zertifiziert (Nr. 354).

Die Firma Astore ist Mitglied der Bewässerungvereinigung.

Die Klemmverbindungen Astore sind nach DVGW Zertifiziert.

CARACTERISTICAS GENERALES

DESCRIPCIÓN
Los racores de compresión de pp astore se utilizan en tubos de pe para conducciones de agua. Son igualmente idóneos para instalaciones de riego, agua potable y para conducciones de potabilizacion.

GAMA
La gama de racores astore ofrece numerosas piezas, para cubrir las más variadas exigencias del instalador.
Los diámetros van de 16 mm a 110 mm.
Los racores roscados, a partir del diámetro de 1 1/4", llevan un refuerzo metálico en el exterior de la rosca.

MATERIALES
Cuerpo y abrazadera de polipropileno copolimerizado negro, collarín de cierre en resina de acetal blanca, junta torica de NBR, collarín de refuerzo en acero aisi 430. Arandela (art. 520) de acero zincato.

NORMAS DE REFERENCIA
El racor de compresión astore cumple las normas ISO 3458, ISO 3459, ISO 3501, ISO 3503, ISO 14236, DIN 8076-3, UNI 9562, UNI 9561 y BS 5114/75.
Es compatible con las tuberías de pe conformes a las normas ISO 3607, DIN 8072, DIN 8074, UNI 10910.
Las versiones roscadas están realizadas con arreglo a la norma ISO 7/1.

PRESIÓN DE TRABAJO
A 20° c, del d. 16 mm al d. 63 mm: 16 bar; del d. 75 mm al d. 110 mm: 10 bar.

Astore ha recibido el certificado ISO 9001 (N° 354).

Astore es miembro de la associacion de riego

El junta de compresion Astore ha recibido el certificado DVGW.

D.16÷63

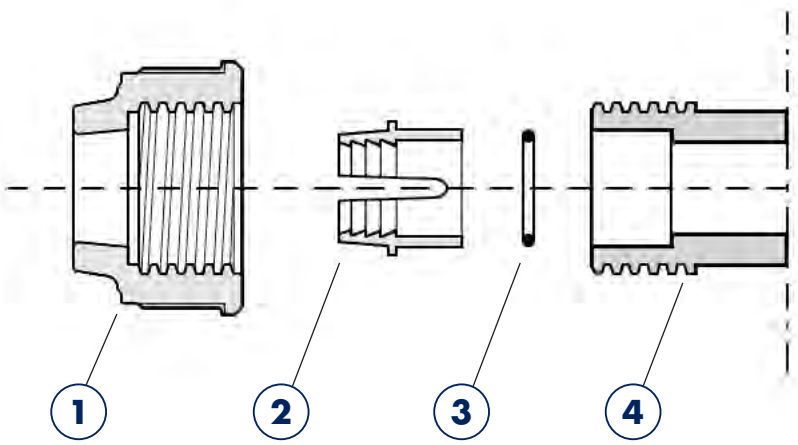

Components Description
1) Nut
2) Clinching ring
3) O'ring
4) Body

Descrizione componenti
1) Ghiera
2) Anello di graffaggio
3) Guarnizione toroidale
4) Corpo

Beschreibung der stücke
1) Überwurfmutter
2) Klemmring
3) O'ring dichtung
4) Grundkörper

Description des pieces
1) Ecrou
2) Bague de serrage
3) Garniture O'ring
4) Corp

Descripciòn de las piezas
1) Abrazadera
2) Anillo de cerrado
3) O'ring
4) Cuerpo

D.75÷110

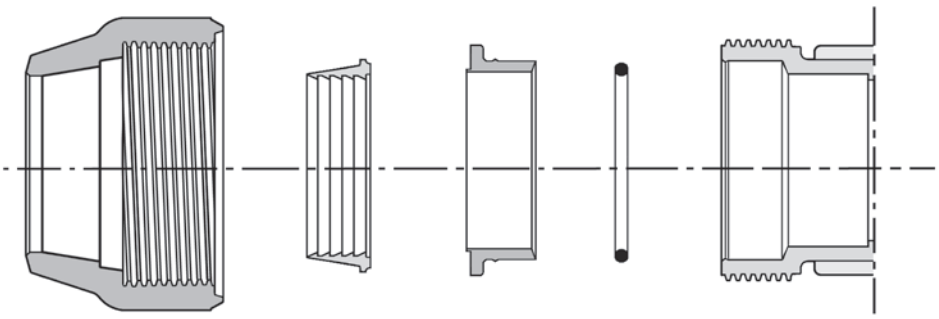

Components Description
1) Nut
2) Clinching ring
3) Thrust bushing
4) O'ring
5) Body

Descrizione componenti
1) Ghiera
2) Anello di graffaggio
3) Bussola di spinta
4) Guarnizione
5) Corpo

Beschreibung der stücke
1) Uberwurfmutter
2) Klemmring
3) Schubhulse
4) Dichtung
5) Grundkörper

Description des pieces
1) Ecrou
2) Bague de serrage
3) Douille de butee
4) Joint
5) Corp

Descripciòn de las piezas
1) Abrazadera
2) Anillo de cerrado
3) Manguito
4) Junta
5) Cuerpo

L'Istituto Italiano dei Plastici (IIP) ha ufficialmente attestato la conformità del sistema di qualità di "A.V.F. Astore Valves and Fittings srl" alla norma UNI EN ISO 9001 per l'attività di stampaggio ad iniezione di raccordi e parti di valvole in materiali termoplastici e assemblaggio di valvole.

Questo riconoscimento è per A.V.F. il coronamento di una politica aziendale volta ad integrare struttura organizzativa, risorse, responsabilità, processi e controlli per il raggiungimento di uno standard qualitativo generale, idoneo a soddisfare con continuità le esigenze dell'utilizzatore.

Per A.V.F. la Certificazione ISO 9001 è l'impegno ad operare costantemente al meglio del proprio know how, per la clientela è la sicurezza di poter contare su prodotti sempre affidabili, ed è il passaporto per entrare in segmenti di mercato, dove questo riconoscimento è vincolante per stabilire relazioni commerciali improntate sulla qualità.

ISO 9001!

Italian Institute of Plastics (IIP) has attested the conformity of Astore production system to norm UNI EN ISO 9001 (certificate N° 354). This acknowledgment identifies the company business policy turned to integrate organisational structure, resources, responsibilities, processes and controls for the maintenance of a general suitable quality standard and satisfy the demands of the market.

The range, the reliability and the service of Astore are recognized all over the world.

MEMBER THE IRRIGATION ASSOCIATION

DVGW Zertifizierungsstelle

SINCERT SQP IIP

ISTITUTO ITALIANO DEI PLASTICI

CERTIFICATO n.
CERTIFICATE no. 354

CHS

Tightening key
Chiave di serraggio
Schlüssel
Cle de serrage
Llave

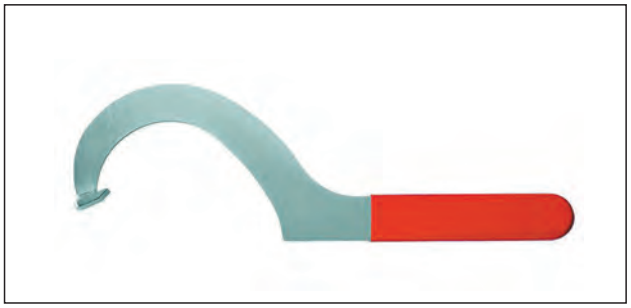

D	Codice
40÷63	**60.CAS.40G.00**
75÷110	**60.CAS.75G.00**

511

Male adaptor
Raccordo maschio
Anschlussverschraubung mit aussengewinde
Raccord male
Empalme Macho

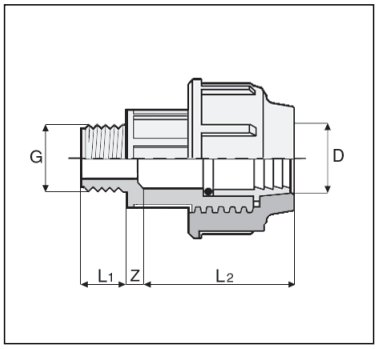

GG

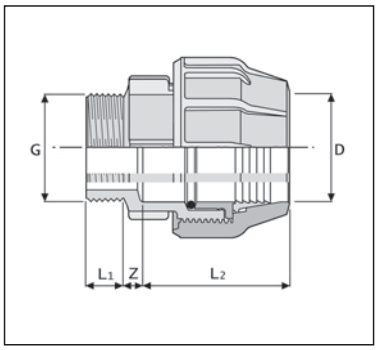

GR

DxG	L1	L2	Z	Gr.	Ref.	Pack	Box	Master
16x3/8"	18	45	16	23	**GG.511.16A.00**	20	500	B
16x1/2"	18	45	20	23	**GG.511.16B.00**	20	500	B
16x3/4"	20	45	20	25	**GG.511.16C.00**	20	500	B
20x1/2"	18	50	18	36	**GG.511.20B.00**	20	400	B
20x3/4"	20	50	19	38	**GG.511.20C.00**	20	400	B
25x1/2"	18	57	19	53	**GG.511.25B.00**	10	250	B
25x3/4"	20	57	20	54	**GG.511.25C.00**	10	250	B
25x1"	20	57	26	56	**GG.511.25D.00**	10	250	B
32x3/4"	20	64	23	81	**GG.511.32C.00**	10	150	B
32x1"	20	64	26	83	**GG.511.32D.00**	10	150	B
32x1 1/4"	24	64	26	89	**GG.511.32E.00**	10	150	B
40x1"	20	76	26	137	**GG.511.40D.00**	5	90	B
40x1 1/4"	24	76	29	140	**GG.511.40E.00**	5	90	B
40x1 1/2"	24	76	29	143	**GG.511.40F.00**	5	90	B
50x1 1/4"	24	88	29	214	**GG.511.50E.00**	5	55	B
50x1 1/2"	24	88	29	214	**GG.511.50F.00**	5	55	B
50x2"	29	88	34	222	**GG.511.50G.00**	5	55	B
63x1 1/2"	24	103	29	341	**GG.511.63F.00**	5	30	B
63x2"	29	103	34	347	**GG.511.63G.00**	5	30	B
63x2 1/2"	32	103	39	361	**GG.511.63H.00**	5	30	B
75x2"	29	118	34	520	**GR.511.75G.00**	1	25	B
75x2 1/2"	32	118	40	516	**GR.511.75H.00**	1	25	B
75x3"	38	118	43	534	**GR.511.75I.00**	1	25	B
90x2"	29	136	34	740	**GR.511.90G.00**	1	16	B
90x2 1/2"	32	136	40	750	**GR.511.90H.00**	1	16	B
90x3"	38	136	43	750	**GR.511.90I.00**	1	16	B
90x4"	44	136	49	793	**GR.511.90L.00**	1	16	B
110x2"	27	150	34	1040	**GG.511.11G.00**	1	8	B
110x3"	38	151	43	1138	**GR.511.11I.00**	1	8	B
110x4"	44	151	49	1156	**GR.511.11L.00**	1	8	B

Coupling
Manicotto
Kupplung
Manchon
Manguito

510

DxD	L	Z	Gr.	Ref.	Pack	Box	Master
16x16	45	4	42	**GG.510.160.00**	20	360	B
20x20	50	4	66	**GG.510.200.00**	20	220	B
25x25	57	4	96	**GG.510.250.00**	10	150	B
32x32	64	4	144	**GG.510.320.00**	10	100	B
40x40	76	4	242	**GG.510.400.00**	5	50	B
50x50	88	4	374	**GG.510.500.00**	5	35	B
63x63	103	9	599	**GG.510.630.00**	5	20	B
75x75	118	4	905	**GR.510.750.00**	1	15	B
90x90	136	5	1290	**GR.510.900.00**	1	11	B
110x110	151	4	1970	**GR.510.110.00**	1	6	B

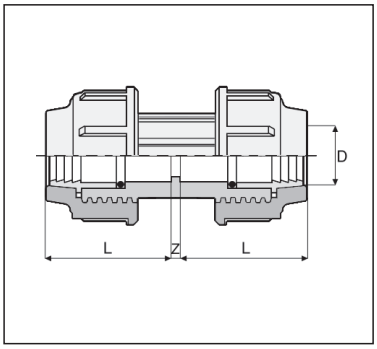

GG

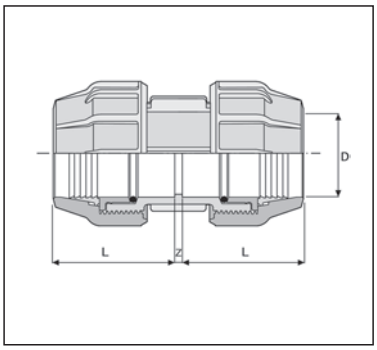

GR

Reducer coupling
Manicotto ridotto
Kupplung reduziert
Manchon reduit
Manguito reducido

512

DxD1	L1	L2	Z	Gr.	Ref.	Pack	Box	Master
20x16	40,5	50	4	54	**GG.512.20A.00**	20	260	B
25x20	50	57	4	81	**GG.512.25B.00**	10	180	B
32x20	50	57,5	4	109	**GG.512.32B.00**	10	110	B
32x25	53	58	4	123	**GG.512.32C.00**	10	110	B
40x25	57	76	4	183	**GG.512.40C.00**	5	70	B
40x32	64	76	4	190	**GG.512.40D.00**	5	70	B
50x25	57	88	4	262	**GG.512.50C.00**	5	40	B
50x32	64	88	4	281	**GG.512.50D.00**	5	40	B
50x40	76	88	4	319	**GG.512.50E.00**	5	40	B
63x32	64	103	4	403	**GG.512.63D.00**	5	25	B
63x40	76	103	4	450	**GG.512.63E.00**	5	25	B
63x50	88	103	4	492	**GG.512.63F.00**	5	20	B
75x50	88	118	4	664	**GR.512.75F.00**	1	15	B
75x63	103	118	4	757	**GR.512.75G.00**	1	15	B
90x63	103	136	4	980	**GR.512.90G.00**	1	12	B
90x75	118	136	4	1123	**GR.512.90H.00**	1	12	B
110x75	118	151	4	1502	**GG.512.11H.00**	1	6	B
110x90	136	151	4	1682	**GR.512.11I.00**	1	6	B

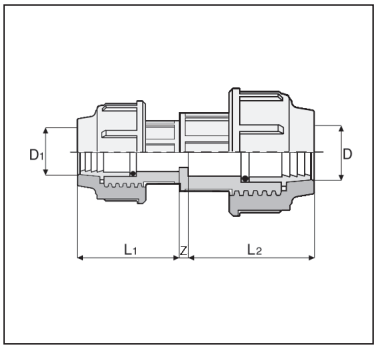

GG

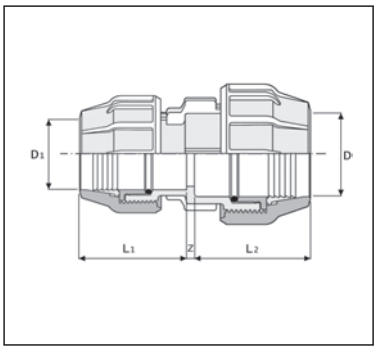

GR

601

Female adaptor
Raccordo femmina
Anschlussverschraubung mit innengewinde
Raccord female
Empalme hembra

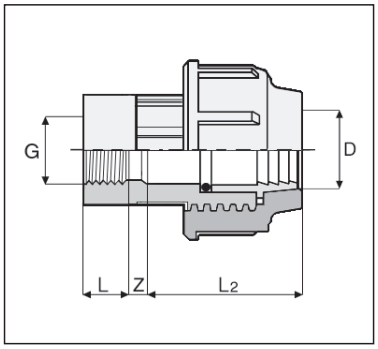

GG

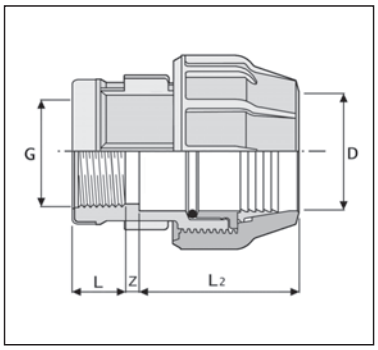

GR

DxG	L	L2	Z	Gr.	Ref.	Pack	Box	Master
16x3/8"	19	45	4	26	**GG.601.16A.00**	20	500	B
16x1/2"	19	45	4	30	**GG.601.16B.00**	20	500	B
20x1/2"	19	50	5	41	**GG.601.20B.00**	20	400	B
20x3/4"	21	50	6	47	**GG.601.20C.00**	20	340	B
25x1/2"	19	57	3	54	**GG.601.25B.00**	10	250	B
25x3/4"	21	57	6	61	**GG.601.25C.00**	10	250	B
25x1"	21	57	8	68	**GG.601.25D.00**	10	200	B
32x1/2"	19	64	4	85	**GG.601.32B.00**	10	150	B
32x3/4"	21	64	4	88	**GG.601.32C.00**	10	150	B
32x1"	21	64	7	95	**GG.601.32D.00**	10	150	B
32x1 1/4"	25	64	8	100	**GG.601.32E.00**	10	130	B
40x1"	21	76	4	148	**GG.601.40D.00**	5	90	B
40x1 1/4"	25	76	4	155	**GG.601.40E.00**	5	90	B
40x1 1/2"	25	76	6	172	**GG.601.40F.00**	5	90	B
50x1 1/4"	25	88	4	231	**GG.601.50E.00**	5	55	B
50x1 1/2"	25	88	6	234	**GG.601.50F.00**	5	55	B
50x2"	30	88	6	254	**GG.601.50G.00**	5	55	B
63x1 1/2"	25	103	9	360	**GG.601.63F.00**	5	30	B
63x2"	30	103	3	374	**GG.601.63G.00**	5	30	B
75x2"	30	118	7	537	**GR.601.75G.00**	1	25	B
75x2 1/2"	33	118	4	635	**GR.601.75H.00**	1	25	B
75x3"	39	118	6	580	**GR.601.75I.00**	1	25	B
90x2"	30	136	3	700	**GR.601.90G.00**	1	16	B
90x2 1/2"	33	136	10	730	**GR.601.90H.00**	1	16	B
90x3"	39	136	10	932	**GR.601.90I.00**	1	16	B
110x3"	39	151	10	1316	**GG.601.11I.00**	1	8	B
110x4"	45	151	10	1390	**GR.601.11L.00**	1	8	B

521

Plug
Tappo
Blindverschraubung
Bouchon femelle
Tapon

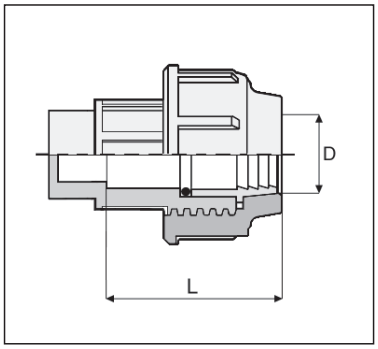

GG

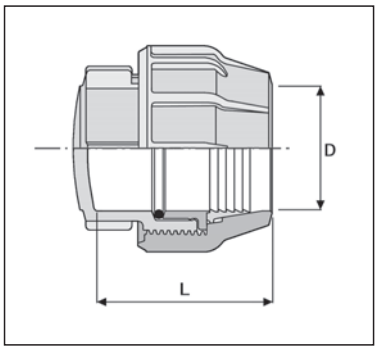

GR

D	L	Gr.	Ref.	Pack	Box	Master
16	45	30	**GG.521.160.00**	20	500	B
20	50	50	**GG.521.200.00**	20	400	B
25	57	65	**GG.521.250.00**	10	250	B
32	64	100	**GG.521.320.00**	10	150	B
40	76	165	**GG.521.400.00**	5	90	B
50	88	245	**GG.521.500.00**	5	60	B
63	103	390	**GG.521.630.00**	5	30	B
75	118	655	**GR.521.750.00**	1	28	B
90	136	950	**GR.521.900.00**	1	22	B
110	151	1420	**GR.521.110.00**	1	8	B

Elbow
Gomito
Winkel
Coude
Codo

513

DxD	L	Z	Gr.	Ref.	Pack	Box	Master
16x16	45	11	45	**GG.513.160.00**	20	360	B
20x20	50	13	70	**GG.513.200.00**	20	200	B
25x25	57	15	105	**GG.513.250.00**	10	150	B
32x32	64	19	161	**GG.513.320.00**	10	80	B
40x40	76	23	269	**GG.513.400.00**	5	50	B
50x50	88	28	415	**GG.513.500.00**	5	30	B
63x63	103	35	656	**GG.513.630.00**	5	15	B
75x75	118	41	994	**GR.513.750.00**	1	11	B
90x90	136	49	1450	**GR.513.900.00**	1	8	B
110x110	151	60	2193	**GR.513.110.00**	1	4	B

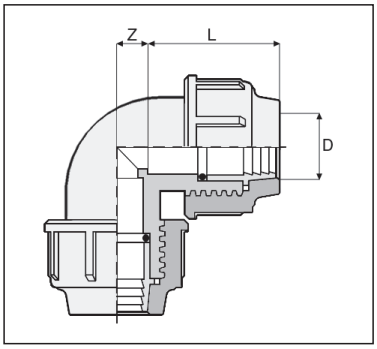

GG

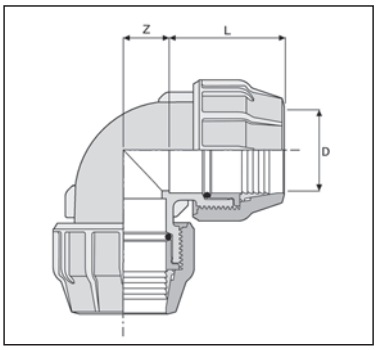

GR

Elbow male Threaded
Gomito filettato maschio
Winkel mit aussengewinde
Coude taraude
Codo Filetado macho

519

DxG	L1	L2	Z	Z1	Gr.	Ref.	Pack	Box	Master
16x1/2"	45	18	11	40	29	**GG.519.16B.00**	20	400	B
20x1/2"	50	18	13	46	50	**GG.519.20B.00**	20	260	B
20x3/4"	50	20	13	46	50	**GG.519.20C.00**	20	260	B
25x1/2"	57	20	15	52	75	**GG.519.25B.00**	10	180	B
25x3/4"	57	20	15	52	75	**GG.519.25C.00**	10	180	B
25x1"	57	20	15	52	75	**GG.519.25D.00**	10	180	B
32x1"	64	20	19	61	120	**GG.519.32D.00**	10	110	B
32x1 1/4"	64	24	19	61	120	**GG.519.32E.00**	10	110	B
40x1 1/4"	76	24	23	69	198	**GG.519.40E.00**	5	60	B
40x1 1/2"	76	24	23	69	198	**GG.519.40F.00**	5	60	B
50x1 1/2"	88	24	28	82	305	**GG.519.50F.00**	5	35	B
50x2"	88	29	28	82	305	**GG.519.50G.00**	5	35	B
63x2"	103	29	35	96	480	**GG.519.63G.00**	5	20	B
63x2 1/2"	103	32	35	96	480	**GG.519.63H.00**	5	20	B
75x2 1/2"	118	32	41	111	709	**GR.519.75H.00**	1	14	B
75x3"	118	38	41	111	709	**GR.519.75I.00**	1	14	B
90x3"	136	38	49	128	1031	**GR.519.90I.00**	1	10	B
90x4"	136	38	49	128	1031	**GG.519.90L.00**	1	10	B
110x4"	153	44	58	143	1549	**GR.519.11L.00**	1	5	B

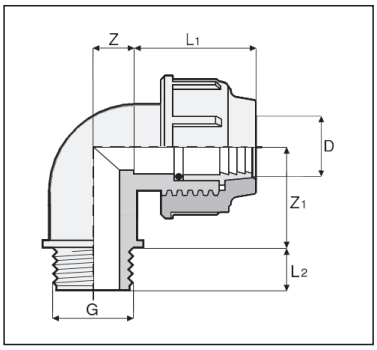

GG

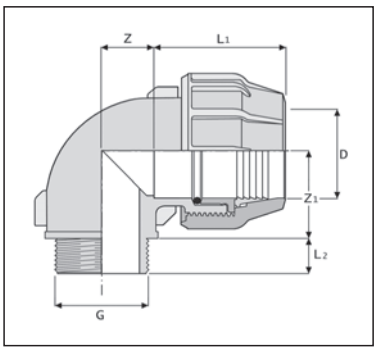

GR

518

Elbow female Threaded
Gomito filettato femmina
Winkel mit innengewinde
Coude taraude
Codo Filetado hembra

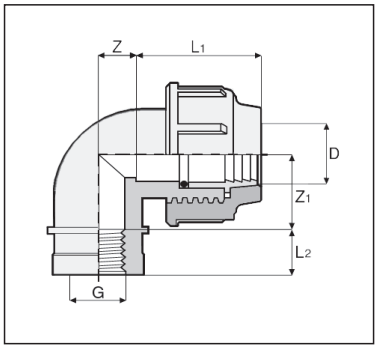

GG

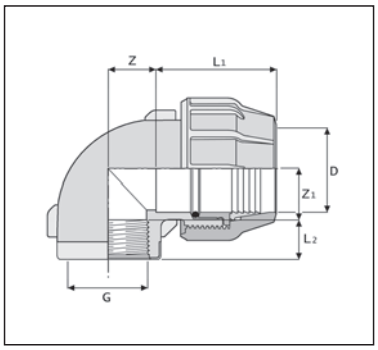

GR

DxG	L1	L2	Z	Z1	Gr.	Ref.	Pack	Box	Master
16x3/8"	45	19	11	25	32	**GG.518.16A.00**	20	400	B
16x1/2"	45	19	11	28	32	**GG.518.16B.00**	20	400	B
20x1/2"	50	19	13	28	51	**GG.518.20B.00**	20	260	B
20x3/4"	57	20	13	28	51	**GG.518.20C.00**	20	260	B
25x1/2"	57	19	13	28	75	**GG.518.25B.00**	10	180	B
25x3/4"	57	21	15	31	77	**GG.518.25C.00**	10	180	B
25x1"	57	21	15	31	77	**GG.518.25D.00**	10	160	B
32x1/2"	64	19	19	40	122	**GG.518.32B.00**	10	110	B
32x3/4"	64	21	19	40	122	**GG.518.32C.00**	10	110	B
32x1"	64	21	19	40	122	**GG.518.32D.00**	10	110	B
32x1 1/4"	64	25	19	40	122	**GG.518.32E.00**	10	90	B
40x1 1/4"	76	25	23	44	198	**GG.518.40E.00**	5	60	B
40x1 1/2"	76	25	23	51	198	**GG.518.40F.00**	5	60	B
50x1 1/2"	88	25	28	55	316	**GG.518.50F.00**	5	35	B
50x2"	88	30	28	55	316	**GG.518.50G.00**	5	35	B
63x2"	103	30	35	63	582	**GG.518.63G.00**	5	20	B
63x2 1/2"	103	33	35	78	499	**GG.518.63H.00**	5	20	B
75x2 1/2"	118	33	41	73	810	**GR.518.75H.00**	1	14	B
75x3"	118	39	41	73	810	**GR.518.75I.00**	1	14	B
90x3"	136	39	49	87	1213	**GR.518.90I.00**	1	10	B
90x4"	136	45	49	87	1213	**GG.518.90L.00**	1	10	B
110x4"	151	45	60	103	1767	**GR.518.11L.00**	1	5	B

514

Tee
Raccordo a T
T stück
Te
Racordo T

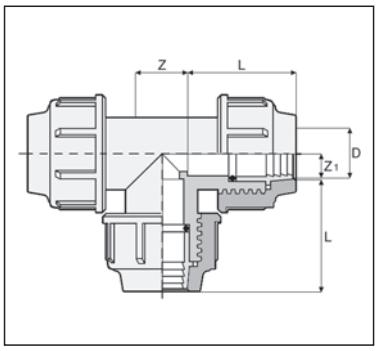

GG

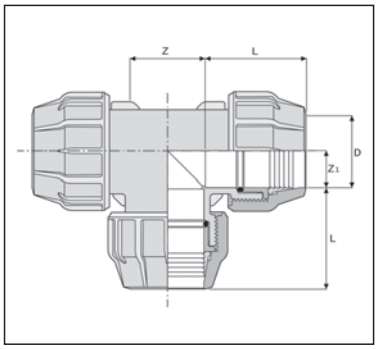

GR

DxDxD	L	Z	Z1	Gr.	Ref.	Pack	Box	Master
16x16x16	45	22	11	66	**GG.514.160.00**	20	220	B
20x20x20	50	26	13	101	**GG.514.200.00**	20	120	B
20x25x20	53	26	13	115	**GG.514.20C.00**	10	120	B
25x25x25	57	30	15	151	**GG.514.250.00**	10	90	B
25x32x25	54	30	15	190	**GG.514.25D.00**	10	70	B
32x32x32	64	38	19	236	**GG.514.320.00**	10	50	B
40x40x40	76	46	23	390	**GG.514.400.00**	5	30	B
50x50x50	88	56	28	598	**GG.514.500.00**	5	20	B
63x63x63	103	70	35	944	**GG.514.630.00**	4	12	B
75x75x75	118	82	41	1427	**GR.514.750.00**	1	7	B
90x90x90	136	98	49	2113	**GR.514.900.00**	1	5	B
110x110x110	151	120	60	3191	**GR.514.110.00**	1	3	B

516

Tee male threaded
T filettato maschio
T stück mit aussengewinde
Te filete
T filetado macho

DxGxD	L1	L2	Z	Z1	Gr.	Ref.	Pack	Box	Master
16x1/2"x16	45	18	22	40	52	GG.516.16B.00	20	240	B
20x1/2"x20	50	18	26	46	82	GG.516.20B.00	20	140	B
20x3/4"x20	50	20	26	46	82	GG.516.20C.00	20	140	B
25x3/4"x25	57	20	30	52	122	GG.516.25C.00	10	100	B
25x1"x25	57	20	30	52	122	GG.516.25D.00	10	100	B
32x1"x32	64	20	38	61	190	GG.516.32D.00	10	60	B
32x1 1/4"x32	64	24	38	61	190	GG.516.32E.00	10	60	B
40x1 1/4"x40	76	24	46	69	322	GG.516.40E.00	5	30	B
40x1 1/2"x40	76	24	46	69	322	GG.516.40F.00	5	30	B
50x1 1/2"x50	88	24	56	82	490	GG.516.50F.00	5	20	B
50x2"x50	88	29	56	82	490	GG.516.50G.00	5	20	B
63x2"x63	103	29	70	96	775	GG.516.63G.00	4	12	B
63x2 1/2"x63	103	32	70	96	775	GG.516.63H.00	4	12	B
75x2 1/2"x75	118	32	82	111	790	GR.516.75H.00	1	10	B
75x3"x75	118	38	82	111	1150	GG.516.75I.00	1	10	B
90x3"x90	125	38	97	122	1800	GR.516.90I.00	1	6	B
90x4"x90	125	44	97	130	1680	GG.516.90L.00	1	6	B
110x4"x110	144	44	119	143	2523	GR.516.11L.00	1	3	B

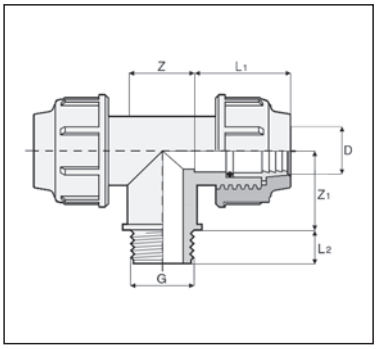

GG

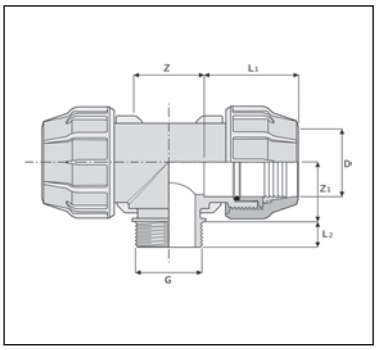

GR

515

Tee female threaded
T filettato femmina
T stück mit innengewinde
Te taraude
T filetado hembra

DxGxD	L1	L2	Z	Z1	Gr.	Ref.	Pack	Box	Master
16x3/8"x16	45	19	22	25	55	GG.515.16A.00	20	240	B
16x1/2"x16	45	19	22	19	48	GG.515.16B.00	20	240	B
20x1/2"x20	50	19	26	27	85	GG.515.20B.00	20	140	B
20x3/4"x20	50	19	26	27	85	GG.515.20C.00	20	140	B
25x1/2"x25	57	19	30	31	127	GG.515.25B.00	10	100	B
25x3/4"x25	57	21	30	31	127	GG.515.25C.00	10	100	B
25x1"x25	57	21	30	35	127	GG.515.25D.00	10	100	B
32x1/2"x32	64	19	38	40	195	GG.515.32B.00	10	60	B
32x3/4"x32	64	21	38	40	195	GG.515.32C.00	10	60	B
32x1"x32	64	21	38	40	195	GG.515.32D.00	10	60	B
32x1 1/4"x32	64	25	38	40	195	GG.515.32E.00	10	50	B
40x1"x40	76	21	46	44	322	GG.515.40D.00	5	30	B
40x1 1/4"x40	76	25	46	44	322	GG.515.40E.00	5	30	B
40x1 1/2"x40	76	25	46	50	322	GG.515.40F.00	5	30	B
50x1 1/2"x50	88	25	56	55	510	GG.515.50F.00	5	20	B
50x2"x50	88	25	56	55	510	GG.515.50G.00	5	20	B
63x2"x63	103	30	70	64	801	GG.515.63G.00	4	12	B
63x2 1/2"x63	103	33	70	64	801	GG.515.63H.00	4	12	B
75x2 1/2"x75	118	33	82	75	1270	GR.515.75H.00	1	10	B
75x3"x75	118	36	82	80	1270	GG.515.75I.00	1	10	B
90x3"x90	136	36	98	87	1882	GR.515.90I.00	1	6	B
90x4"x90	136	40	98	91	1882	GG.515.90L.00	1	6	B
110x4"x110	151	40	120	103	2780	GR.515.11L.00	1	3	B

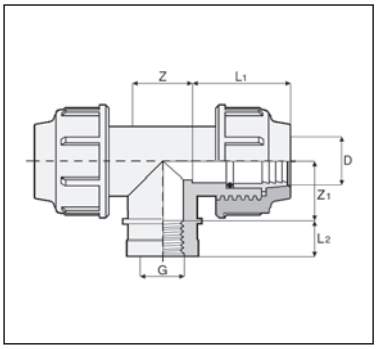

GG

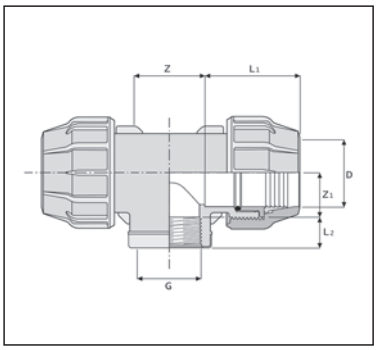

GR

520

Flange adaptor
Raccordo flangiato
Anschlussverschraubung mit flanschanschluss
Joint a bride
Empalme con arandela

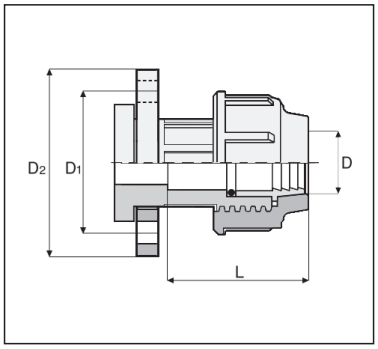

GG

DxDN	L	D1	D2	n°Drill	Gr.	Ref.	Pack	Box	Master
75x2 1/2"	118	145	185	4	886	**GR.520.75H.00**	1	5	C
75x3"	118	160	200	8	992	**GG.520.75I.00**	1	13	B
90x3"	136	160	200	4	1198	**GR.520.90I.00**	1	8	B
90x4"	136	180	220	8	1364	**GG.520.90L.00**	1	8	B
110x4"	151	180	220	8	1684	**GR.520.11L.00**	1	6	B

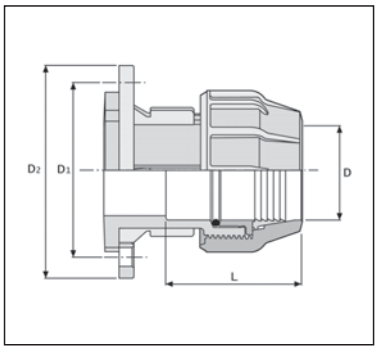

GR

523

Reducing tee
Ti ridotto
T reduziert
Te reduit
T reducido

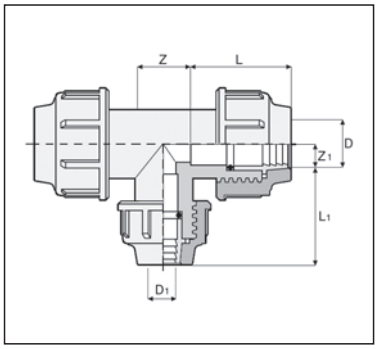

DxD1xD	L	L1	Z	Z1	Gr.	Ref.	Box	Master
25x20x25	51,5	47	30	14	132	**GG.523.25B.00**	100	B
32x25x32	57,5	51	32	19	207	**GG.523.32C.00**	60	B
40x32x40	83	75	40	17	340	**GG.523.40D.00**	40	B
50x40x50	100	90	44	23	580	**GG.523.50E.00**	20	B
63x50x63	95	85	66	33	950	**GG.523.63F.00**	12	B

517

Reducer joint
giunto di riduzione
Steck reduction
Reduction
Reducion

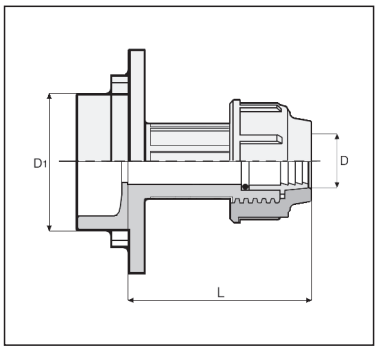

D1xD	L	Gr.	Ref.	Pack	Box	Master
50x20	79	55	**GG.517.50B.00**	20	120	B
50x25	81	65	**GG.517.50C.00**	20	120	B
63x20	79	85	**GG.517.63B.00**	10	100	B
63x25	81	100	**GG.517.63C.00**	10	100	B

INSTALLATION D. 16÷63

1) CUT THE PIPE TO 90° REGARDING ITS AXIS, USING A PIPE CUTTER. (FIGURE 1)
2) INSERT ON THE PIPE IN THE FOLLOWING ORDER COLLAR AND CLINCHING AND PLACE THE O-RING ON THE MOUTH OF THE PIPE. (FIGURES 2 AND 3)
3) INSERT THE BODY OF THE JOINT UNTIL THE GASKET IS STRUCK IN THE BODY ITSELF. (FIGURE 4)
4) FULLY TIGHTEN THE NUT. THE NUT CAN BE TIGHTENED MANUALLY UP TO D. 32 MM, BUT FOR LARGER DIAMETERS IT IS ADVISABLE TO USE A WRENCH. (FIGURE 5)

INSTALLAZIONE D. 16÷63

1) TAGLIARE IL TUBO A 90° RISPETTO AL SUO ASSE FACENDO USO DI UN TAGLIATUBI. (FIGURA 1)
2) INSERIRE SUL TUBO NELL'ORDINE: LA GHIERA, L'ANELLO DI GRAFFAGGIO E PORRE LA GUARNIZIONE SULLA BOCCA DEL TUBO. (FIGURE 2 E 3)
3) INSERIRE IL CORPO DEL GIUNTO FINO A CHE LA GUARNIZIONE SIA A BATTUTA NEL CORPO STESSO. (FIGURA 4)
4) AVVITARE LA GHIERA A FONDO. FINO A D 32 MM IL SERRAGGIO DELLA GHIERA PUÒ ESSERE EFFETTUATO MANUALMENTE, NEI DIAMETRI SUPERIORI. È CONSIGLIABILE L'USO DI CHIAVE A NASTRO O A CATENA. (FIGURA 5)

INSTALLATION D. 16÷63

1) COUPER LE TUYAU À 90° PAR RAPPORT À SON AXE AVEC UN COUPE-TUBE. (FIGURE 1)
2) MONTER LA DOUILLE ET LA BAGUE D'AGRAFAGE SUR LE TUYAU ET LA GARNITURE SUR LA BOUCHE DU TUYAU. (FIGURES 2 ET 3)
3) INSÉRER LE CORPS DU JOINT JUSQU'À QUE LA GARNITURE BUTE CONTRE LE CORPS MÊME. (FIGURE 4)
4) VISSER LA DOUILLE À FOND. JUSQU'À D. 32 MM, LE SERRAGE DE LA DOUILLE PEUT ÊTRE EFFECTUÉ MANUELLEMENT. DANS LES DIAMÈTRES SUPÉRIEURS, IL EST CONSEILLABLE D'UTILISER UNE CLÉ À RUBAN OU À CHAÎNE. (FIGURE 5)

INSTALLATION D. 16÷63

1) DAS ROHR MIT EINEM ROHRSCHNEIDER IN EINEM WINKEL VON 90° BEZÜGLICH SEINER LÄNGSACHSE DURCHSCHNEIDEN. (ABBILDUNG 1)
2) ZUERST DIE ÜBERWURFMUTTER, DANN DEN KLEMMRING AUF DAS ROHR SCHIEBEN UND SCHLIEßLICH DIE DICHTUNG AUF DAS ROHRENDE ANBRINGEN. (ABBILDUNGEN 2 UND 3)
3) DEN KÖRPER DES ANSCHLUSSES SOWEIT AUFSCHIEBEN, BIS DIESER AN DIE DICHTUNG ANSCHLÄGT (ABBILDUNG 4)
4) ÜBERWURFMUTTER FESTSCHRAUBEN. BIS ZU EINEM DURCHMESSER VON 32 MM KANN DIE ÜBERWURFMUTTER MANUELL FESTGEZOGEN WERDEN. FÜR GRÖSSERE DURCHMESSER IST ES RATSASM EINE BAND- ODER KETTENROHRZANGE ZU BENUTZEN. (ABBILDUNG 5)

INSTALACIÓN D. 16÷63

1) CORTAR EL TUBO ASEGURANDO UN CORTE PERPENDICULAR AL EJE UTILIZANDO UN CORTATUBOS APROPIADO. (CUADRO 1)
2) DESLIZAR EN EL TUBO, EN ESTA ORDEN: TAPÓN Y COLLARÍN DE CIERRE, A CONTINUACION COLOCAR LA JUNTA EN LA BOCA DEL TUBO. (CUADROS 2 Y 3)
3) COLOCAR EL CUERPO DEL RACOR HASTA QUE HAGA TOPE CONTRA LA JUNTA. (CUADRO 4)
4) ENROSCAR LA TUERCA A FONDO. HASTA EL D. 32 MM, LA TUERCA SE PUEDE APRETAR MANUALMENTE PERO PARA LOS DIÁMETROS MAS GRANDES SE ACONSEJA EL USO DE UNA LLAVE DE CINTA O DE CADENA. (CUADRO 5)

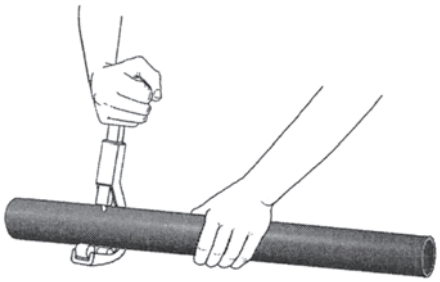

1

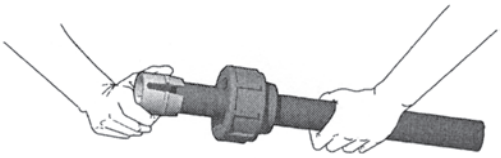

2

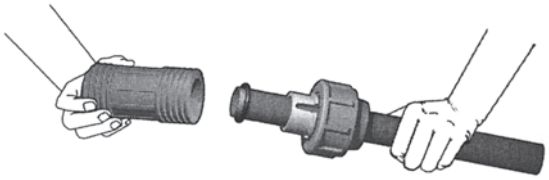

3

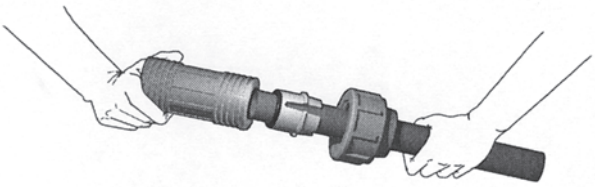

4

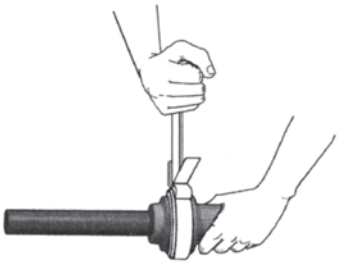

5

Installation D.75-90
1. Cut the pipe to 90° regarding its axis using a pipe cutter.
2. Insert on the pipe in the following order: ring nut, clinching ring, thrust bushing and put the gasket on the mouth of the pipe. Before this operation, lubricate the pipe and the gasket to facilitate seating unit properly. (fig.1)
3. Push the body of the fitting on the pipe until the gasket is struck in the body itself . (fig.2)
4. Slide the thrust bushing and the clinching ring on the pipe. (fig.3)
5. Fully tighten the nut using a belt or chain wrench.

Installazione D.75-90
1. Tagliare il tubo a 90° rispetto al suo asse facendo uso di tagliatubi.
2. Inserire sul tubo nell'ordine: la ghiera, l'anello di graffaggio, la bussola di spinta e porre la guarnizione sulla bocca del tubo. Prima di tale operazione, lubrificare sia il tubo che la guarnizione per agevolarne l'inserimento. (fig.1)
3. Inserire il corpo del giunto fino a che la guarnizione sia a battuta nel corpo stesso. (fig.2)
4. Far scorrere la bussola e l'anello di graffaggio sul tubo. (fig.3)
5. Avvitare la ghiera a fondo con l'aiuto di una chiave a nastro o a catena.

Installation D.75-90
1. Couper le tuyau à 90° par rapport à son axe avec un coupe-tube.
2. Insérer sur le tube, dans l'ordre: ecrou, bague de serrage, douille de butée et le joint sur la bouche du tube. Avant de cette operation, lubrifier le tube et le joint pour faciliter les opérations. (fig.1)
3. Insérer le corp du raccord sur le tube jusqu'a' que la garniture bute contre le corps même. (fig.2)
4. Faire coulisser la bague et la douille sur le tube. (fig.3)
5. Serrer l'ecrou à fond avec une clé à band ou à chaine.

Installation D.75-90
1. das Rohr mit einem Rohrschneider in einem Winkel von 90° bezüglich seiner Längsachse durchschneiden.
2. Folgende Teile in dieser Reihenfolge: Überwurfmutter, Klemmring, Schubülse aus das Rohr schieben und schliesslich die Dichtung auf das Rohrende setzen. Um das Aufschieben der Dichtung zu erleichtern, ist diese, sowie das Rohr zu schmieren. (abb.1)
3. Den Körper des Anschlusses soweit aufschieben, bis dieser an die Dichtung anschlägt (abb.2)
4. Den Klemmring und die Schubhülse auf das Rohr schieben. (abb.3)
5. Überwurfmutter mit dem Band-oder Kettenrohrschlüssel festziehen.

Instalacìon D.75-90
1. Cortar el tubo asegurando un corte perpendicular al eje
2. Colocar en el tubo , en esta orden: abrazadera, anillo de cerrado, manguito y colocar la junta en la boca del tubo. Antes de hacer esto, limpiarl tubo y la junta para facilitar la introduccion. (cuadro 1)
3. Introducir el cuerpo del racor en el tubo hasta que haga tope contra la junta. (cuadro.2)
4. Deslizar el anillo de cerrado y el manguito en el tubo. (cuadro 3)
5. Apretar a fondo la abrazadera utilizando una llave de cinta o de cadena.

Installation D.110
1. Cut the pipe to 90° regarding its axis using a pipe cutter.
2. Insert on the pipe in the following order : ring nut, thrust bushing, gasket and body of the fitting. Before this operation, lubrificate the pipe and the gasket to facilitate seating unit properly. (fig.4)
3. Fully tighten the nut until the gasket is struck in the body itself. (fig.5)
4. Untighten the nut, open the clinching ring and insert it on the pipe, fully tighten the nut using a belt or chain wrench. (fig.6)

Installazione D.110
1. Tagliare il tubo a 90° rispetto al suo asse facendo uso di tagliatubi.
2. Inserire sul tubo nell'ordine: la ghiera, la bussola di spinta, la guarnizione ed il corpo del giunto. Prima di tale operazione, lubrificare sia il tubo che la guarnizione per agevolarne l'inserimento. (fig.4)
3. Serrare a fondo la ghiera per permettere l'introduzione della guarnizione fino alla battuta del corpo. (fig.5)
4. Svitare la ghiera, aprire l'anello di graffaggio e inserirlo nel tubo, serrare nuovamente la ghiera a fondo con l'aiuto di una chiave a nastro o a catena. (fig.6)

Installation D.110
1. Couper le tuyau à 90° par rapport à son axe avec un coupe-tube..
2. Insérer sur le tube, dans l'ordre: ecrou, douille de butée, joint et le corp du raccord. Avant de cette operation, lubrifier le tube et le joint pour faciliter les opérations. (fig.4)
3. Serrer l'ecrou à fond jusqu'à que le joint bute contre le corp meme (fig.5)
4. Devisser l'ecrou, ouvrir la bague de serrage et insèrer sur le tube, serrer l'ecrou à fond avec une clé à band ou à chaine. (fig.6)

Installation D.110
1. Das Rohr mit einem Rohrschneider in einem Winkel von 90° bezüglich seiner längsachse durchschneiden.
2. Folgende Teile in dieser Reihenfolge: Überwurfmutter, Schubhülse, Dichtung und Verbindungskörper auf das Rohr schieben. um das Aufschieben der Dichtung zu erleichtern, ist diese, sowie das Rohr zu schmieren (abb.4)
3. Überwurfmutter festziehen, bis der Körper an die Dichtung anschlägt (abb.5)
4. Überwurfmutter lösen, den Klemmring verbreitern und auf das Rohr stecken, die Überwurfmutter mit dem Band-oder Kettenrohrschlussel festziehen. (abb.6)

Instalacìon D.110
1. Cortar el tubo asegurando un corte perpendicular al eje
2. Colocar en el tubo en el siguiente orden: abrazadera, manguito, junta y cuerpo del racor. Antes hacer esto, lubrificar el tubo y la junta para facilitar la introduccion. (cuadro.4)
3. Apretar a fondo la abrazadera hasta que la junta haga tope en el cuerpo del racor. (cuadro.5)
4. Aflojar la abrazadera, abrir el anillo de cerrado, insertarlo en el tubo y apretar a fondo la abrazadera utilizando una llave de cinta o de cadena. (cuadro.6)

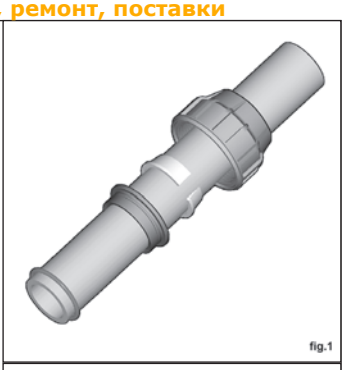
fig.1

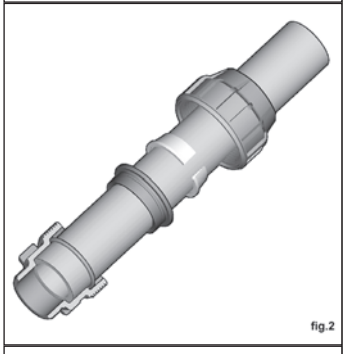
fig.2

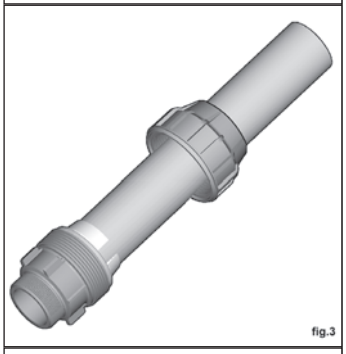
fig.3

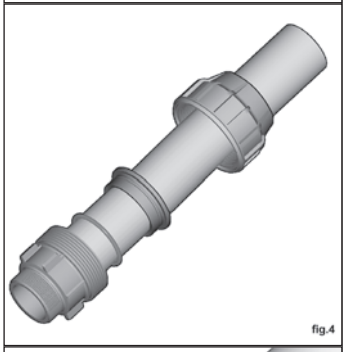
fig.4

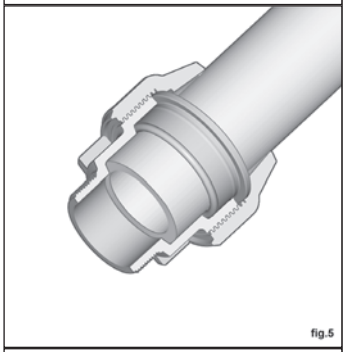
fig.5

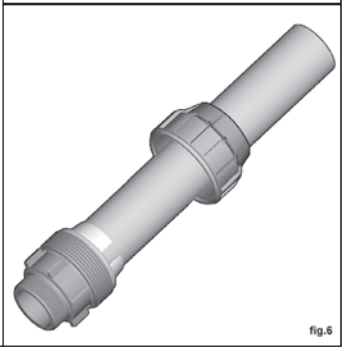
fig.6

ООО "Аквасток-монтаж" www.setiplast.ru Сварка труб ПНД, ремонт, поставки

CATALOGUE

CATALOGO

CATALOGUE

KATALOG

CATALOGO

COMPRESSION FITTINGS

GIUNTI A COMPRESSIONE

RACCORD À COMPRESSION

KLEMMVERBINDUNGEN

JUNTAS DE COMPRESION

ASTORE

A.V.F. ASTORE VALVES AND FITTINGS S.r.l.

SOCIETÀ UNIPERSONALE

Via Tangoni, 26 - 16030 CASARZA LIGURE (GE) - ITALY

Telefono +39 0185 470811 • Telefax +39 0185 466894

E-mail: astore@astore.it • **www.astore.it**

P.IVA 01086700992 - C.F. 11962910151 - Reg. Imp. di GE 35030/1997 - CCIAA REA 361329

6/2006

an Aliaxis company

ООО "Аквасток-монтаж" www.setiplast.ru Сварка труб ПНД, ремонт, поставки